ՑԱՆԿԱՊԱՏԻ ՀԱՏՎԱԾ /ՀԱՐԹ ՎԻՃԱԿՈՎ/

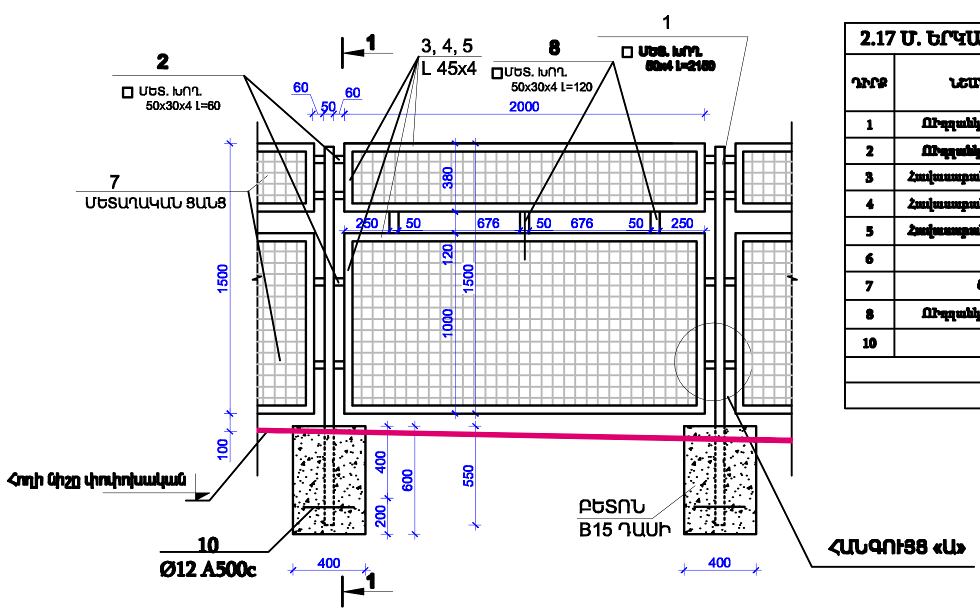

ՑԱՆԿԱՊԱՏԻ ՀԱՏՎԱԾ /ԱՍՏԻՃԱՆԱՁԵՎ ՎԻՃԱԿՈՎ/

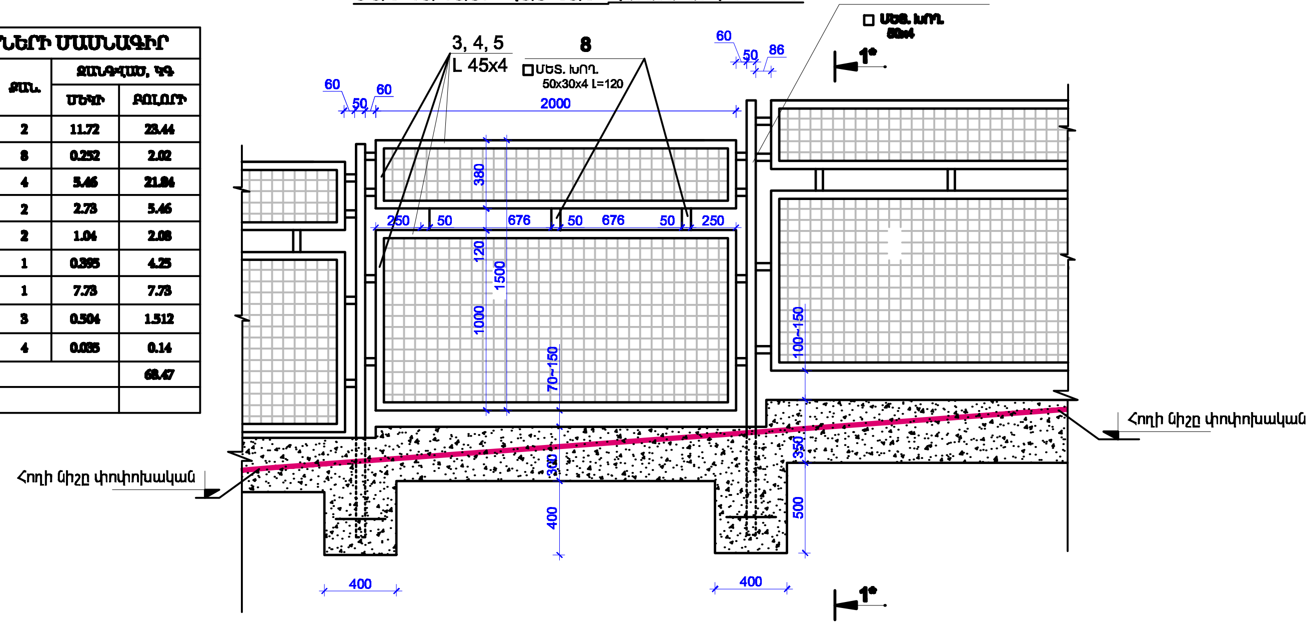

2.17 Մ. ԵՐԿԱՐՈՒԹՅԱՆ ՀԱՄԱՐ ՑԱՆԿԱՊԱՏԻ ՀԱՎԱՔՄԱՆ ՄԻԱՎՈՐՆԵՐԻ ՄԱՍՆԱԳԻՐ						
ԴԻՐՔ	ՆՇԱՆԱԿՈՒՄ	ԱՆՎԱՆՈՒՄ	ՊՈՂՊԱՏԻ ՄԱԿՆԻՇԸ	ՔԱՆ.	ԶԱՆԳՎԱԾ, ԿԳ	
					ՄԵԿԻ	ԲՈԼՈՐԻ
1	Ուղղանկյուն խողովակ	□ 50 x 50 x 4, ԳՕՍՏ 30245-2003, L= 2150	C245, (ВСт3пс6)	2	11.72	23.44
2	Ուղղանկյուն խողովակ	□ 50 x 30 x 4, ԳՕՍՏ 30245-2003, L=60	C245, (ВСт3пс6)	8	0.252	2.02
3	Հավասարակողմ անկյունակ	L 45 x 4, ԳՕՍՏ 8509 - 86, L= 2000	C245, (ВСт3пс6)	4	5.46	21.84
4	Հավասարակողմ անկյունակ	L 45 x 4, ԳՕՍՏ 8509 - 86, L= 1000	C245, (ВСт3пс6)	2	2.73	5.46
5	Հավասարակողմ անկյունակ	L 45 x 4, ԳՕՍՏ 8509 - 86, L= 380	C245, (ВСт3пс6)	2	1.04	2.08
6	Ձող	Ø8 AIc - // - L=10760	—	1	0.395	4.25
7	Ցանց	Ցանց 40 x 40 x 2.8, ԳՕՍՏ 5336-80 2.30մ²	—	1	7.73	7.73
8	Ուղղանկյուն խողովակ	□ 50 x30x4, ԳՕՍՏ 30245-2003, L= 120	C245, (ВСт3пс6)	3	0.504	1.512
10	Ձող	Ø12 A500c, ԳՕՍՏ Р52544-2006 L=200	—	4	0.035	0.14
ԱՄԲՈՂՋԸ						68.47
ԲԵՏՈՆ B15 ԴԱՍԻ, V=0.192Մ³						

ՀԱՆԳՈՒՅՑ «Ա»

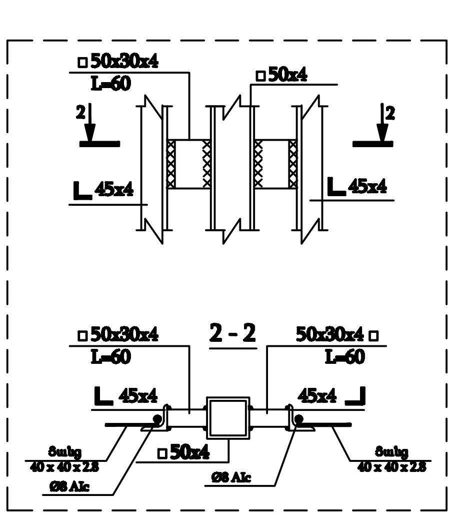

ԴՌՆԱԿ

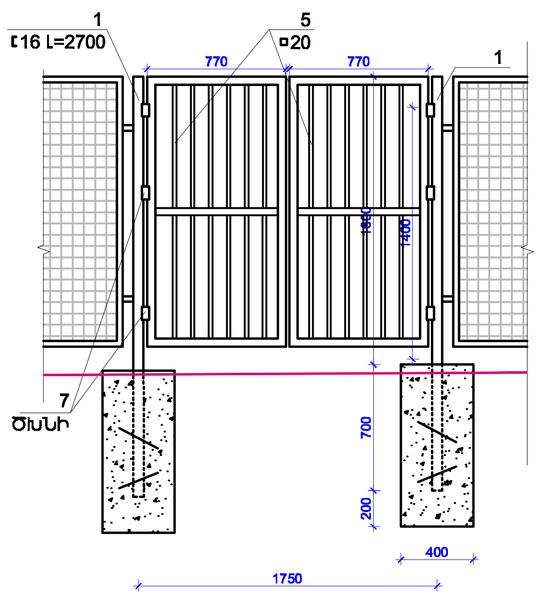

ԴԱՐՊԱՍ

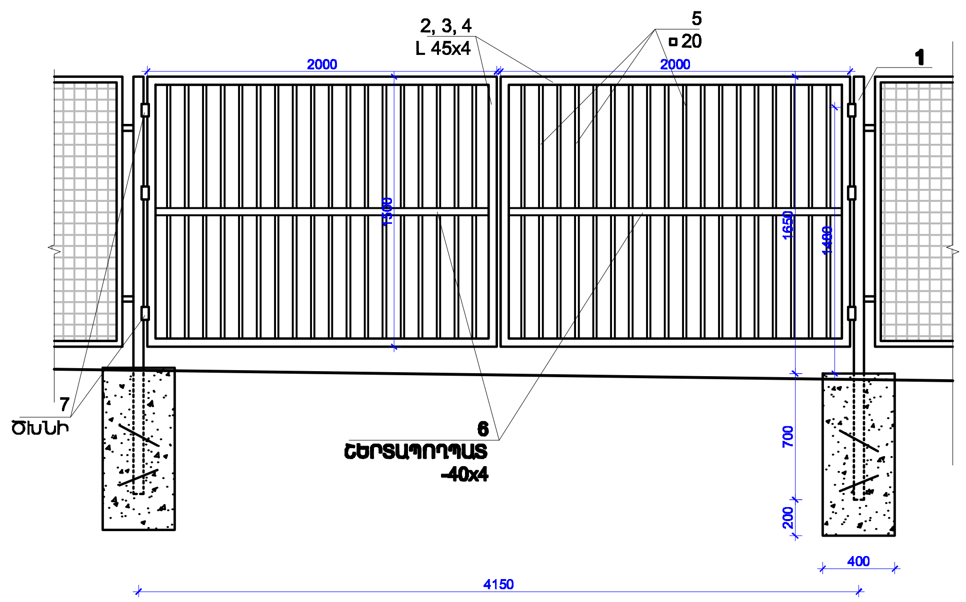

ԴՌՆԱԿ ԵՎ ԴԱՐՊԱՍԻ ՏԱՐՐԵՐԻ ՄԱՍՆԱԳԻՐ						
Հ/Հ	ՊՐՈՖԻԼ	ԱՆՎԱՆՈՒՄԸ	ՉԱՓ. ՄԱՒՎ	ՔԱՆԱԿ	ՔԱՇԸ ԿԳ	
					ՄԻԱՎ	ԸՆԴԱՄԵՆԸ
1	□ 100x4	Մետ. խողովակ L=2600	գմ	10.4	11,7	122.0
2	L 70x4	Մետ. անկյունակ L=1945	գմ	7.8	5.38	41.9
3	L 70x4	Մետ. անկյունակ L=770	գմ	3.2	5.38	17.2
4	L 45x4	Մետ. անկյունակ L=1500	գմ	12.0	2.73	32.8
5	□ 20	Մետաղ. խողովակ L=1410	գմ	67.7	1.08	73.1
6	— 40x6	Շերտապողպատ	գմ	5.6	1.88	10.4
7		Ծխնի	հատ	9		
	Φ12 A500C	Մետաղյա ձող L=350	գմ	3.60	0.888	3.2
		Բետոն B15դասի	մ³	0.6		
ԸՆԴԱՄԵՆԸ						300.6000

1 - 1

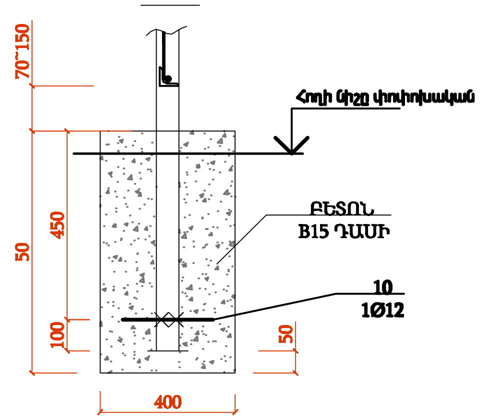

1* - 1*

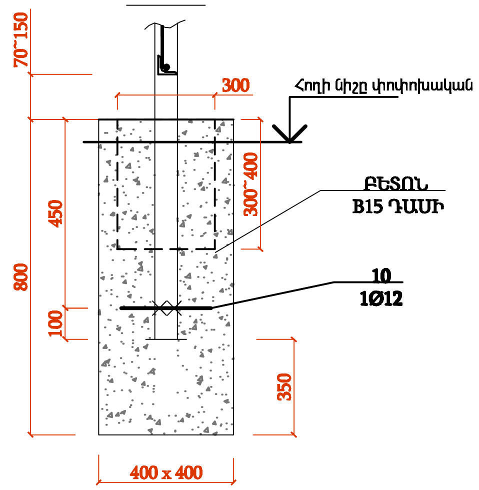

- ԵՌԱԿՑՈՒՄԸ ԻՐԱԿԱՆԱՑՆԵԼ Э42A ՏԻՊԻ ԷԼԵԿՏՐՈԴՆԵՐՈՎ ГОСТ 9467-75*:
- ԵՌԱԿՑՄԱՆ ԿԱՐԻ ԲԱՐՁՐՈՒԹ. ԸՆԴՈՒՆԵԼ ԵՌԱԿՑՎՈՂ ԷԼԵՄԵՆՏԻ ՀԱՍՏՈՒԹՅԱՆԸ ՀԱՎԱՍԱՐ:
- ԵՌԱԿՑՈՒՄԸ ԻՐԱԿԱՆԱՑՆԵԼ ՀՊՎՈՂ ԷԼԵՄԵՆՏՆԵՐԻ ՈՂՋ ԵՐԿԱՐՈՒԹՅԱՄԲ:
- ԿՈՌՈԶԻԱՅԻՑ ՊԱՇՏՊԱՆԵԼՈՒ ՀԱՄԱՐ ԲՈԼՈՐ ՄԱԿԵՐԵՎՈՒՅԹՆԵՐԸ ԵՐԿՈՒ ՇԵՐՏՈՎ ՆԵՐԿԵԼ AC-182, ԿԱՄ XB-16, XB110, XB124 ԷՄԱԼՆԵՐՈՎ, ՆԱԽՈՐՈՔ ՆԱԽԱՆԵՐԿՎԱԾ ГФ-021,ԿԱՄ ПФ-020 ՆԵՐԿԱՍՏԱՌՆԵՐԻ ՎՐԱ:

ՆԳՃ	Ռ. Մանուկյան		Շիրակի մարզի Սպանդարյան գյուղի նորակառույց մանկապարտեզի տեղակապումով կառուցման նախագիծ	Պատվեր N TSH-09	
ՆԱԽԱԳԾԵՑ	Տ. Մանուկյան		ՃԱՐՏԱՐԱՊԵՏԱՇԻՆԱՐԱՐԱԿԱՆ ՄԱՍ	ՓՈՒԼ / ԹԵՐԹ / ԹԵՐԹԵՐ	
			ՆՈՐ ԻՐԱԿԱՆԱՑՎՈՂ ՑԱՆՑԱՎՈՐ ՑԱՆԿԱՊԱՏԻ ՄԱՆՐԱՄԱՍՆԵՐ	ԱՆ / 14" / 30	
				ՌԱՑՄԱՆ ՄԿԸ	